İ-PBV-04

PANEL KARKAS BAĞLANTI VİDASI

PANEL BODY CONNECTION SCREW

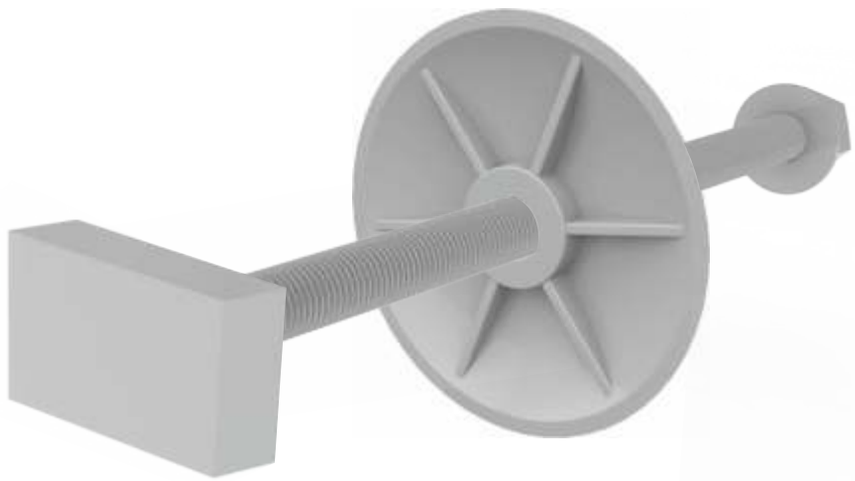
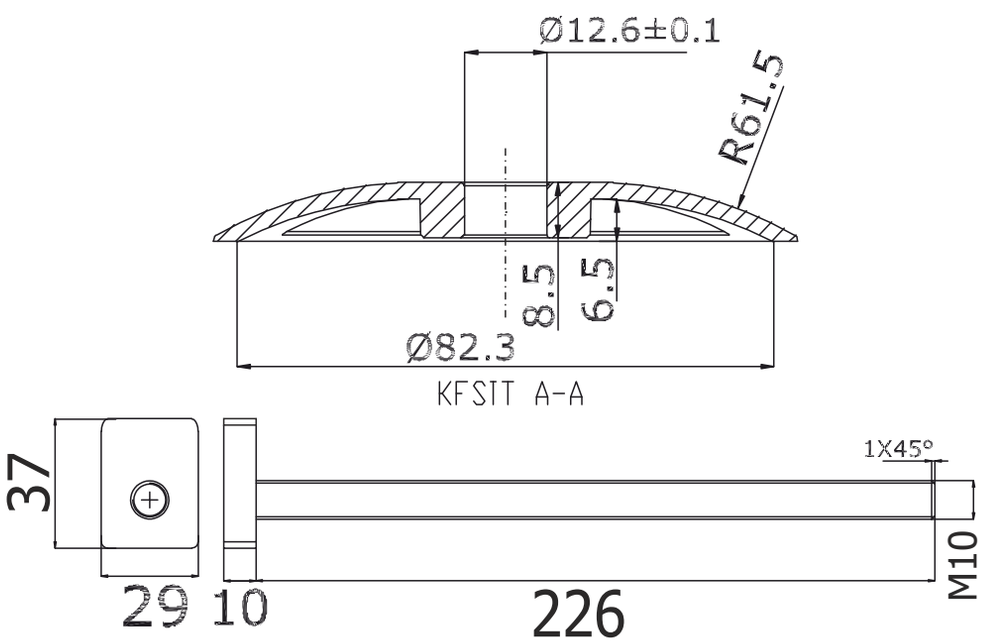
ÜRÜN CİNSİ
PVC